ALUMBRADO DE CALLE LED

Características

- Luminaria LED publica de alto flujo luminoso 140 lm/w. Material de aluminio.
- Protección de doble acoplamiento clase IP68, con el máximo nivel de impermeabilidad.
- Photocell opcional para un mayor ahorro de energía.
- Distribución de luz ergonómica, logrando un efecto de iluminación uniforme.
- Diseño de luminaria con tecnología de disipación de calor integrada.

Aplicaciones:

Iluminación para pasajes subterráneos, zonas residenciales, viaductos, parques, plazas, iluminación de áreas públicas.

Calle 2 Mz:B Lt:10 Urb. El Rocío - Callao, Perú / ventas@fukupark.com - http://www.fukupark.com/
Central Telefónica: +51 (1) 245-3144 / +51 (1) 295-6508 anexos: 21, 22, 23
Celular: 9-8905-4567 / 9-8754-5319 / ENTEL: (51)97032-0056 / RPM: #98905-4567 / #98754-5319

Especificaciones

Modelo	T1M
Potencia Consumo (W)	20W, 35W, 40W
Entrada de voltaje (VAC)	100V ~ 277V
Potencia Factor (P)	0.95
Color de temperatura (K)	5,700
Eficacia Lumínica (lm/w)	140 ~ 165 lm/w
Protector de tensión (KV)	15
Rango de Frecuencia (Hz)	50/60
Clasificación (IP)	IP67 ~ IP68

Fotometría

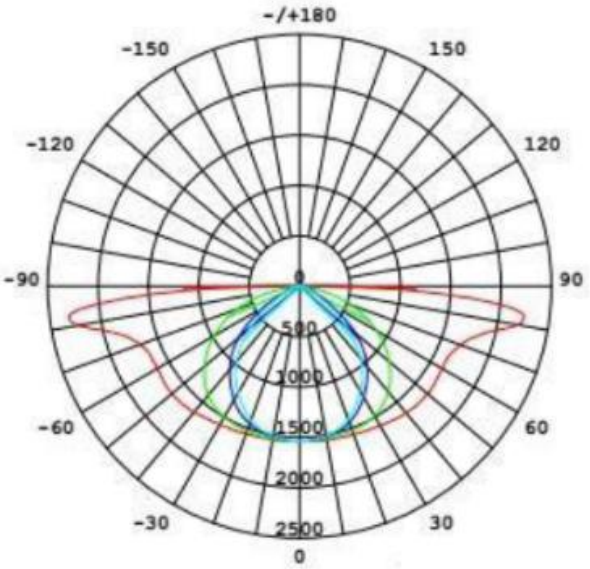

Calle 2 Mz:B Lt:10 Urb. El Rocío - Callao, Perú / ventas@fukupark.com - http://www.fukupark.com/
Central Telefónica: +51 (1) 245-3144 / +51 (1) 295-6508 anexos: 21, 22, 23
Celular: 9-8905-4567 / 9-8754-5319 / ENTEL: (51)97032-0056 / RPM: #98905-4567 / #98754-5319

Dimensiones

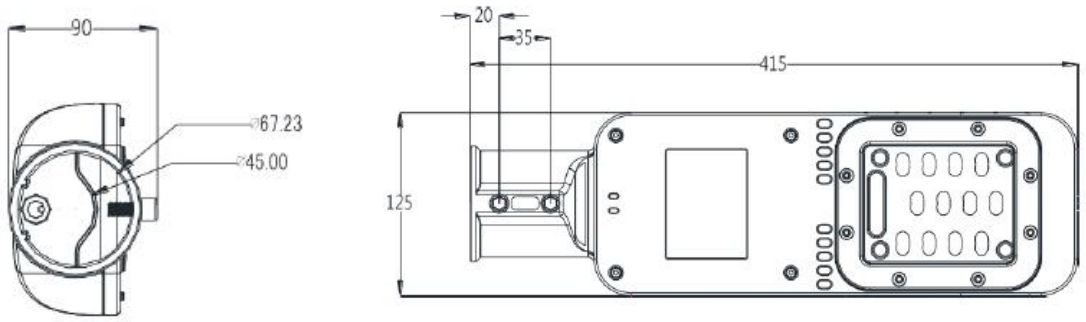
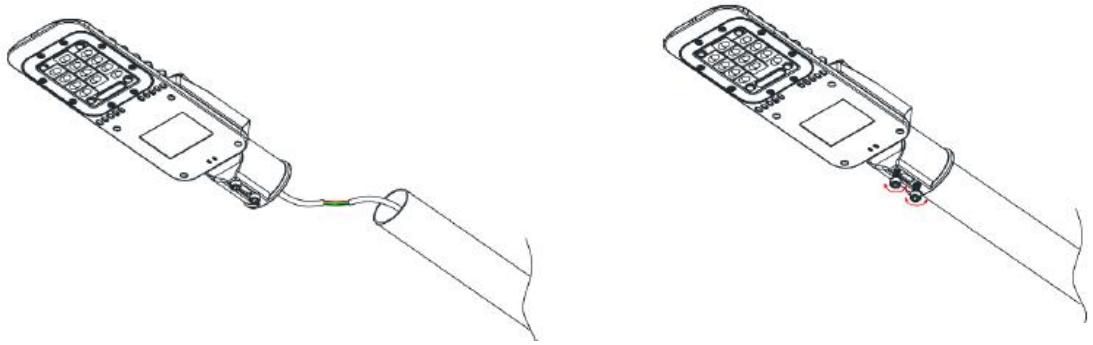
Instalación